MeanWell
Powering Smart Choices

works with Tuya

Instruction Manual
TV01 Zigbee
Thermostat Radiator Valve

English

WORKS WITH alexa
WORKS WITH Google Assistant

MMT2103

• Bitte scannen Sie den QR-Code, um das deutsche Handbuch, das Installationsvideo und die Funktionseinführung zu erhalten
• Escanee el código QR para obtener el manual en español, el video de instalación y la introducción de la función
• Veuillez scanner le code QR pour obtenir le manuel en français, la vidéo d'installation et l'introduction des fonctions
• Отсканируйте QR-код, чтобы получить руководство на русском языке, видео по установке и описание функций
• Scansionare il codice QR per ottenere il manuale in italiano, il video di installazione e la guida alle funzionalità. Video di installazione e funzionalità
• Leia o código QR para obter o manual em português, o vídeo de instalação e a introdução das funções
• Zeskanuj kod QR, aby uzyskać instrukcje, filmy instalacyjne i funkcje
• QRコードをスキャンして、日本語のマニュアル、インストールビデオ、機能紹介を入手してください
• QR 코드를 스캔하면 한국어 설명서, 설치 동영상, 기능 가이드 를 볼수 있습니다
• من فضلك قم بمسح رمز الاستجابة السريعة (QR-code) للحصول على دليل المستخدم باللغة العربية وفيديو التثبيت ووصف للوظائف

请扫描二维码获取说明书手册、安装视频和功能介绍

1.Information about this manual
Please read this manual completely and carefully before starting to use the device. The manual contains important information about the intended use of the device. Especially observe the safety notes. Keep the manual for later consultation. If you hand over the device to other persons for use, please hand over the operating manual as well.

2. Product Description
The device moves a valve to intelligently control the flow of heat to the radiator. With the Thermostat Radiator Valve TV01 you can conveniently adjust the room temperature between 5-30°C, and save more than 15% of energy. The device is part of the Tuya smart home system and works with the ZigBee 3.0 protocol. All devices on the system can be configured comfortably and individually with the Tuya smartphone app.The temperature can be controlled individually, room by room.The radiator thermostat fits to all common radiator alves and is easy to mount-without having to drain any water or intervene in the heating system. The additional boost function enables the radiator to be heated up quickly for a brief period of time by opening the valve for 5 minutes. There will be a pleasant room temperature right away because of the radiated heat.

3. Device Overview

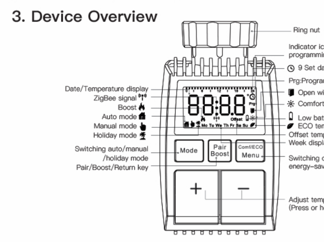

4. Start-up
4.1 Before we get started
• 2×AA batteries are required for TV01 to work, please get prepared.
• A smart gateway hub is required for the TV01 to work.
• Temperature is shown in degrees Celsius.
4.2 Inserting (replacing) batteries.
• Pull off the battery compartment cover on the underside of the device.
• Insert 2 new LR6(mignon/AA) batteries in the battery compartment making sure they are the right way round.
• Reattach the battery compartment cover and latch it into place.

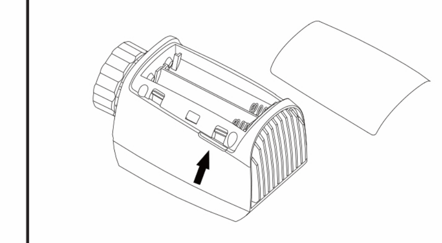

The service life of new alkaline batteries is approximately 1.5 years. A battery symbol (bAt) on the display indicates that the batteries need to be replaced. After removing the empty batteries, wait approx. 1 minute before inserting the new ones. This device does not support operation with rechargeable batteries.

4.3 Set date and time
If batteries are inserted or replaced, the date and time is automatically requested after a brief display of the firmware version number.
• Set the year, month, dayhour and minute with the +/– button, and confim with Menu button. You can press the Boost button to return to the previous menu during the setting of date and time.
• The display of 'InS' with the rotating ' ∩ ' shows that the motor is still travelling back.
• When 'AdA' is shown in the display, the radiator thermostat can be installed on the valve. After installation, press the Boost button to run adaptive.
• The display of 'AdA' with the rotating ' ∩ ' shows that an adapting run to adapt the thermostat to the valve.

⚠ If the adapting runs is initiated before installation, press pair button and the motor travels back to the ' InS ' position. If an error message (F1,F2,F3) is displayed, press the Pair/Boost button and the motor similarly travels back to the ' InS ' position.

5. Installation of the radiator thermostat
The radiator thermostat is easy to install and can be done without draining heating water or intervening in the heating system. No special tools are required, nor does the heating have to be switched off.
The ring nut attached to the radiator thermostat can be used universally and without accessories for all valves with a thread size of M30 x 1.5 from the most popular manufacturers such as:

Danfoss Heimeier MNG Junkers Landis&Gyr (Duodyr)
Honeywell-Braukmann Oventrop Schlösser Comap
Valf Sanayii Mertik Maxitrol Watts Wingenroth (Wiroflex)
Idmar54 R.B.M Tiemme Jaga Siemens

By means of the adapters in the delivery, the device can be installed on radiator valves of type Danfoss RA, Danfoss RAV and Danfoss RAVL.

5.1 Unscrew your existing radiator thermostat
No worries, water will not leak during this process.

5.2 M30 x 1.5mm
Screw the TV01 smart radiator thermostat directly onto the radiator if the connector type is M30 x 1.5 (picture shown as below). You can adjust the angle to make the led facing the viewer properly.
--Rotate the thermostat dial to the maximum value, the max value may be 6 or 8.
--Check the © is active.
--Install the device.

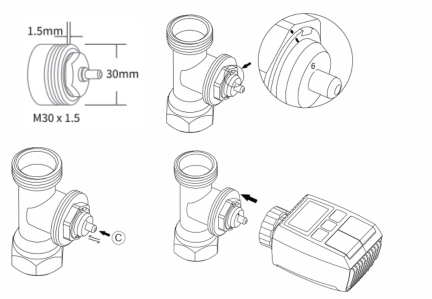

5.3 Danfoss RAVL Valve
• Check the © is active.
• The valve bodied have elongated notches around their circumference, which ensure that the adapter is properly seated when it snaps on: snap on the adapter completely,so that the pins inside the adapter are lined up with the notches on the valve.
• Install the adapter,Plane A is aligned with Plane B.
• Install the round tube into the device.
• Install the device.

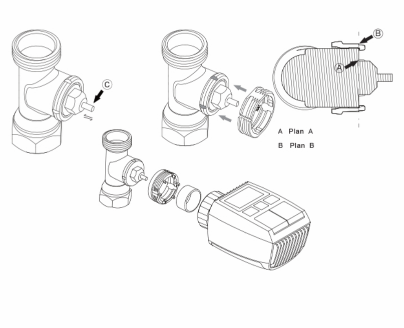

5.4 Danfoss RAV Valve
• Rotate the thermostat dial to the maximum value, the max value may be 6 or 8.
• Check the © is active.
• The valve bodied have elongated notches around their circumference, which ensure that the adapter is properly seated when it snaps on: snap on the adapter completely,so that the pins inside the adapter are lined up with the notches on the valve.
• Install the adapter,Plane A is aligned with Plane B.
• Union nut.
• Install the device.

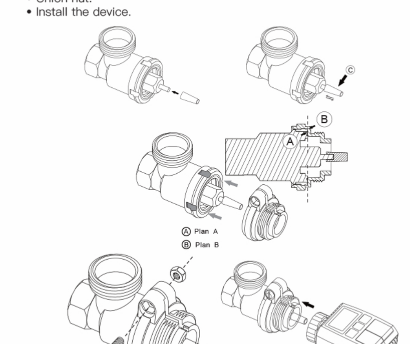

5.5 Danfoss RA Valve
• Rotate the thermostat dial to the maximum value, "N" Align Dial.
• Check the © is active.
• The valve bodied have elongated notches around their circumference, which ensure that the adapter is properly seated when it snaps on: snap on the adapter completely,so that the pins inside the adapter are lined up with the notches on the valve.
• Install the adapter,Plane A is aligned with Plane B.
• Union nut.
• Install the round tube into the device.
• Install the device.

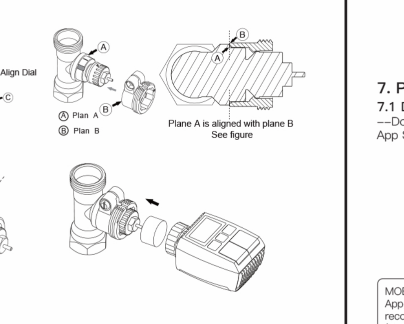

6. Interface display
When you see the LED is showing information as below, the radiator thermostat is ready for configuration. If not, please uninstall and re-install the batteries and redo step 4.

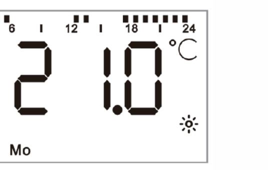

7. Preparation for use
7.1 Download MOES App
--Download the Tuya Smart/Smart Life App for your mobile device from App Store or Google Play.

Download on the App Store
GET IT ON Google Play

MOES App is upgraded as much more compatibility than Tuya Smart/Smart Life App, functional well for scene controlled by Siri, widget and scene recommendations as the fully new customized service.
(**Note**: Tuya Smart/Smart Life App still works, but MOES App is highly recommended)

7.2 Registration or Log in
Enter the Register /Login interface ; tap "Register" to create an account by entering your phone number to get verification code and " Set password". Choose "Log in"if you already havea MOES account.

Note:
The switch only supports 2.4G network.If you have connected 5G network,please disconnect 5G network firstly and connect 2.4G network.

7.3 Add Thermostat Radiator Valve
--Open Tuya Smart or Moes App, use your phone number or email address to register and login. Tap + on the top right, choose Gateway Control->Wireless Gateway (Zigbee) and simply follow the inbuilt setup wizard for device installation and configuration.
--After the Zigbee smart gateway hub is added successfully, you can add the sub-device on the gateway hub interface.
--Long press Pair button on the radiator thermostat for 5 seconds until the Zigbee signal icon flashed, which means the device has entered the pairing mode.
--The blue LED indicator of gateway hub flashes during pairing mode.
--When the radiator thermostat is successfully added, the blue LED indicator will extinguish within 1 second, the device Zigbee signal is always on.

8. Product features
8.1 Auto Mode
In automatic mode, the temperature is controlled in accordance with the set heating profile. Manual changes are activated until the next point at which the profile changes. Afterwards, the defined heating profile will be activated again. To activate the automatic mode, please proceed as follows:
--Press the pair button to select (🏠) icon.
--Default temperature: 17℃ and 21℃.
--Temperature range: 5-30 ℃, step: 0.5 ℃.
--**App operation:** Click the manual mode icon in the App control panel.

8.2 Manual Mode
In manual mode, the temperature is controlled in accordance with the current temperature set via '+/–' button. The temperature remains activated until the next manual change. To activate the manual mode, please proceed as follows:
Press the pair button to select ( ) icon.
Default temperature: 20℃.
Temperature range: 5-30℃, step: 0.5 ℃.
App operation: Click the manual mode icon in the App control panel.

8.3 Holiday Mode
When you go out or go to a party, you will use the holiday mode. The holiday mode will automatically start at the set time starting point and run the holiday temperature.
When the holiday mode is not activated, and you want to view the holiday mode settings, please press the pair button to view, the holiday mode icon (🌴) will flash for 5 seconds and then it will automatically return to the automode.If you want to end your holiday mode earlier, press the pair button to cancel.
App operation: Click the Mode icon in the App control panel, and switch to any other mode to cancel holiday mode.

8.4 Open Window Detection
The device automatically stop heating when it detects a sudden temperature drop(5°C in 5 minutes as default). This is usually caused by an opened window or door and the open window icon will display (▮) on the screen. The device will resume to its previous status after detection if no actions is implemented. Or you canmanually resume the device by pressing the mode button.
App operation: Click the open window icon in APP to cancel the window opening function.
The open window detection only operates in automatic mode and manual mode.

8.5 Offset Temperature
As the temperature is measured on the radiator thermostat, the temperature distribution can vary throughout a room. To adjust this, a temperature offset of ±5 °C can be set. If a nominal temperature of e.g. 20 °C is set but the room presents with only 18 °C, an offset of –2°C needs to be set. In app settings, the offset temperature is 0 degrees by default. To adjust the offset temperature, please proceed as follows:
• Long press the menu button for 5 seconds, it will enter the setting interface.
• Select "Offset" option via '+/–' button, and press menu button to enter the offset temperature interface.
• Set the desired offset temperature using '+/–'
button and confirm with the menu button.
App operation: Click the offset icon in the App swttings screen.

8.6 Eco and Comfortable Temperature
The comfort and Eco temperature button makes switching between comfort and Eco temperature simple and user friendly. These have been set at the factory at 21.0°C (comfort temperature) and 17.0°C (Eco temperature). They can be adjusted as follows:
• Press menu button to select comfortable temperature (☼) or Eco temperature (🍃).
App operation: Click the Comfortable/Eco temperature icon in the App control panel to select the corresponding temperature mode.
Even in auto mode, the temperature can be changed at any time using the button. It will then remain the same until the next point at which the program changes.

8.7 Child Lock
Operation of the device can be locked to avoid settings being changed unintended (e.g. through involuntary touch). To activate/deactivate the child lock, please proceed as follows:
• Long press the mode button for 5 seconds, it will show LOC symbol on the screen and the device button cannot be used.
• Long press the mode button for 5 seconds to unlock child lock.
App operation: Click the child lock icon in the App settings screen.

8.8 Anti-Freezing Mode
The device operation
• In the manual mode, when the temperature is manually adjusted to less than 5 degrees, the screen will display "AF", and the anti-freezing function will be started to ensure that the indoor temperature is "8" degrees.
• Press any button to cancel anti-freezing function and return to automatic mode.
App operation
• Click the anti-freezing icon (❄) to turn on/off the function in the App settings screen.
Note: Once this function is activated, other functions are not available unless the function is deactivated.

8.9 Heating Stop (Power Saving) Mode
Battery life can be prolonged by switching the heating off.
To achieve this, the valve is closed fully. To activate the heating stop, please proceed as follows:
• In manual mode, manually adjust the temperature to more than 30 degrees, display "HS" on the screen, start the heating stop function, and the device will no longer be able to adjust the temperature.
• Press any button to cancel the heating stop function and return to automatic mode.
App operation
• Click the Heating stop icon (▥) to turn on/off the function in the App settings screen.
Note: Once the function is activated, other functions are not available unless the function is deactivated.

8.10 Anti-Calcification (Descaling) Protection
The equipment will automatically run for a period of time every week to prevent calcification of the valve.

8.11 Boost
Sometimes people go home earlier than usual, and the rapid heating function will make you feel the warmth of the room faster. When activated, the valve will be fully opened for 5 minutes. The heating of a room takes

longer than 5 minutes, but the heat given off by the radiator can be felt immediately.
• Press the boost button to activate the boost function.
• The remaining time for the function will be counted down in seconds ('299' to '000').
• After these 5 minutes have elapsed, the actuator changes to the mode which was previously active (auto/manual) with the previously set temperature.
• The function can be deactivated at any time by pressing the boost button again.
App operation: Click the Boost icon (🔥) in the App control panel to cancel the boost function. Press the menu button for 5 seconds, enter Setting/Date Week programming stage/Open window/Comfortable temp/ECO temp/Offset/Holiday setting.
App operation: Click the settings icon (⚙) in the App control panel

9. Setting
9.1 Date
To set the date and time, please proceed as follows:
• Long press the menu button for 5 seconds, it will enter the setting interface.

• Select "Date/Time" option via '+/–' button, and press menu button to enter the Date/Time setting interface.
• Select the desired year/month/day/hour/minute with the menu button. To confirm, the time flashes using the "+/–" button and confirm with three times.
• Use the boost button to return.
Note: When the device is successfully paired with the phone, the divice time is synchronized with the phone time.

9.2 Week Programming Stage
In this menu item, you can create a heating profile with heating and cooling phases according to your personal needs. You can set up to ten stages of temperature every day. The factory default is five stages.
• Press the menu button for 5 seconds to open the configuration menu.
• Select "Prg" using the "+/–" button and confirm with the menu button.
• In the menu item "dAy" , use the "+/–" button to select single days of

the week, all weekdays, the weekend or the entire week for your heating profile and confirm with the menu button.
• Confirm the start time 00:00 pm with the menu button.
• Select the desired temperature and start time using the "+/–" button and confirm with the menu button.
• The next time is shown in the display. You can adjust the time via the "+/–" button.
• Select the desired temperature for the next time period using the "+/–" button and confirm with the menu button.
• Temperature range: 5-30°C, step: 0.5 °C.
• Repeat this procedure until temperatures are stored for the entire period between 0:00 and 24:00 h. To confirm, the time flashes three times.
• Use the boost button to return.
App operation: Click the week programming stage icon (▤) in the App control panel.

9.3 Open Window
Press the menu button for 5 seconds to open the configuration menu.
• Select open window (▮) via the "+/–" button in the menu.
• Confirm with the menu button.
• Select the desired temperature using the "+/–" button and confirm with the menu button. To confirm, the time flashes three times.
• Temperature range: 5-30°C, step: 0.5°C.
• Use the boost button to return.
APP operation: Click the open window icon (▮) in the App settings screen.

9.4 Comfortable Temperature
Press the menu button for 5 seconds to open the configuration menu.
• (Select comfortable temperature icon (☼) via the "+/–" button in the menu.
• Confirm with the menu button.
• Select the desired temperature using the "+/–" button and confirm with the menu button. To confirm, the temperature flashes three times.
• Temperature range: 5-30°C, step: 0.5°C.
• Use the boost key to return.

APP operation: Click the comfortable temperature icon (☼) in the App settings screen.

9.5 ECO Temperature
Press the menu button for 5 seconds to open the configuration menu.
• (Select ECO temperature icon)(🍃) via the "+/–" button in the menu, confirm with the menu button.
• Select the desired temperature using the "+/–" button and confirm with the menu button. To confirm, the temperature flashes three times.
• Temperature range: 5-30°C, step: 0.5°C.
• Use the boost button to return.
APP-Betrieb: Klicken Sie auf das ECO – Temperatursymbol (🍃) im App-Einstellungsbildschirm.

9.6 Offset
Press the menu button for 5 seconds to open the configuration menu.
• Select offset icon (**Offset**) via the "+/–" button in the menu.
• Confirm with the menu button.
• Select the desired temperature using the "+/–" button and confirm with the menu button. To confirm, the temperature flashes three times.
• Temperature range: -5~5°C, step:0.1°C.
• Use the boost button to return.
APP operation: Click the Offset temperature icon(±)in the App settings screen.

9.7 Holiday Setting
Press the menu button for 5 seconds to open the configuration menu.
• (Select holiday mode icon)(🌴) via the "+/–" button in the menu.
• Confrm with the menu button.
• Select the start date using the "+/–" button and confirm with the menu button.
• Select the end date using the "+/–" button and confirm with the menu button.
• Select the desired temperature using the "+/–" button and confirm with the menu button. To confirm, the temperature flashes three times.
• Temperature range: 5-30°C, step: 0.5°C.
• Use the boost button to return.

APP operation: Click the holiday mode icon (🌴) in the App settings screen.
Note: if there is no operation in the setting interface within one minute, the setting will exit automatically.

10. Set an automation scenarios linkage
If you have a door sensor installed in your home, then you can realize an automation scenarios linkage between TRV and door sensor.
• Under "Automation" in the "Smart" page, click "+" on the upper right corner, you will see a page called Create Smart that will guide you through the setting.
• Here, we take When device status changes setting.
• After you click When device status changes, you will see all the devices you added to the Tuya Smart app.
• Select Smart Door Sensor->Select Function->Smart Door Sensor->ON/OFF->Set up Task->Run the device->TRV->Open Window Detection->ON/OFF-> Save->Next-> Save.
• A prompt box "Automation created.Start using it?" will pop up, select "Yes", you can see all the automation scenarios you've created.
When the door/window sensor is opened, the Tuya Smart app interface will pop up a message that the door/window sensor is turned, and an (▮) icon will appear on the TRV device interface. When the door/window sensor is closed, the Tuya Smart app interface will pop up a message that the door/window sensor is turned off, and an (▮) icon will disappear on the TRV device interface.

11. Low Battery
When the battery power is less than 12%, the low power prompt icon (▯) will be displayed. Please replace the battery as soon as possible, When the screen displays (bAt) the device is not available.

12. Reset
The device operation: Press the "+" and "–" buttons for 5 seconds to enter the reset mode, and the screen will display"FAC"
• Press the menu button to confirm.
• Press the boost button to exit.

After the device runs reset, the data will not be saved,the device will automatically connect to the gateway.

13. Troubleshooting and Maintenance

Error code on display	Problem	Solution
Low bAt Battery	Battery output too low	Replace batteries
F1	Valve drive sluggish	Check installation, check the heating valve
F2	Actuating range too wide	Please check the fastening of the radiator thermostat
F3	Adjustment range too small	Please check whether the valve pin is stuck

14. Technical Data
Model: TV01-BT
Batteries: 2×1.5 V LR6/mignon/AA
Battery life: 1.5 years
Temperature range: 5-30°C
Degree of protection: Ip20
Display: LCD with LED
RF: ZigBee
Frequency: 2.4GHz
Maximum radiated power: 10dBm
Dimensions(W xHx D): 55.3×54×98.3 mm
Weight: 190g(ind. batteries)
Working temperature: -10°C~40°C
Working environment: Indoor
Safety: CE/ROHS

15. Package contents
ZigBee Radiator Thermostat
AA batteries
Adapters for Danfoss(RA, RAV and RAVL)
Screw for adapter
Operating manual

16. Safety Information
1.Do not disassemble, reassemble, modify, or attempt to repair the product by yourself. If there iare any issues, please contact the company's professional maintenance.
2.The product's battery should be recycled or disposed of separately from household waste according to local environmental regulations.

17. Storage
Products should be put in the warehouse where the temperature is between the range -10℃ ~ +40℃,and the relative humidity ≤70%RH, indoor environment with no acid, alkali, salt and corrosive, explosive gas, flammable matter, protected from dust, rain and snow.

18. Control your home with your voice
Devices are compatible with Amazon Alexa and Google Home supported functionalities. Please see our step-by-step guide on:
https://www.moestech.com/blogs/news/smart-device -linked-voice-speaker

19. Declaration of conformity
Hereby,WENZHOU NOVA NEW ENERGY CO.,LTD declares that the radio equipment type TV01-BT is in compliance with Directive 2014/53/EU, 2014/30/EU, 2011/65/EU.
The full text of the EU declaration of conformity is available at the following internet address:
https://www.moestech.com/blogs/news/ztrv-zx-tv01

20. WARRANTY INSTRUCTIONS
Dear Sir or Madam, thank you for purchasing the product.
We hope you'll enjoy using it.
The warranty for the products in the warranty card is hereby granted as follows.
As a condition of using the warranty, you must comply with the following terms and procedures:
1. Products are covered by a 24-month warranty, effective from the date of purchase of the covered product by a retail customer.
2. In order to exercise warranty rights, the purchaser must present: a) Warranty card, b) Proof of purchase (VAT invoice, financial receipt or other

document confirming the actual date of purchase), unless the purchase date of the product comes from the warranty card.
3. If product quality problems occur within 24 months from the date of receipt, please prepare the product and packaging and go to the place or store where you purchased it to apply for after-sales maintenance. If the product is damaged due to personal reasons, a certain maintenance fee will be charged.
4. We recommend that you properly protect the goods when delivering them to the guarantor - for this purpose, we recommend that you use the original packaging with padding to ensure safe transportation. If you choose to use replacement packaging, we recommend that you ensure that the product is adequately protected from damage during shipping. We recommend that you place an appropriate sticker on your packaging indicating the product's susceptibility to impact, such as "Warning Glass".
5. Reported defects covered by the warranty will be considered immediately and no later than 14 days from the date of delivery of the goods to the Guarantor.
6. After checking and determining the legality of the warranty claim, the Guarantor's services will repair the product within a reasonable time, not exceeding 30 days from the date of delivery of the goods to the Guarantor. However, if hard-to-find spare parts are required, this deadline may extend the time it takes to deliver the part from the manufacturer's factory.
7. The warranty does not include the performance of maintenance and similar operations specified in the user manual, and users are obliged to do it themselves.
8. If defects occur due to natural wear and tear during use, the warranty does not cover it.
9. The warranty does not cover:
a) Mechanical damage caused by the user's fault and product defects caused by such damage.
b) Damage caused by improper use of the product.
10. The rights under the guarantee will expire in the following circumstances:
a) Remove the warranty seal from the product.
b) Remove the serial number from the product.
c) Take action to eliminate physical defects in the product outside of authorized service.
d) Use non-original parts and consumables.

RECYCLING INFORMATION
All products marked with the symbol for separate collection of waste electrical and electronic equipment (WEEE Directive 2012/19 / EU) must be disposed of separately from unsorted municipal waste. To protect your health and the environment, this equipment must be disposed of at designated collection points for electrical and electronic equipment designated by the government or local authorities. Correct disposal and recycling will help prevent potential negative consequences for the environment and human health. To find out where these collection points are and how they work, contact the installer or your local authority.

FR
Cet appareil, ses accessoires, se recyclent
À DÉPOSER EN MAGASIN ou À DÉPOSER EN DÉCHETERIE

WARRANTY CARD
Product Information
Product Name____________________
Product Type____________________
Purchase date____________________
Warranty Period____________________
Dealer Information____________________
Customer's Name____________________
Customer Phone____________________
Customer Address____________________

Maintenance Records

Failure date	Cause Of Issue	Fault Content	Principal

Thank you for your support and purchase at we Moes, we are always here for your complete satisfaction, just feel free to share your great shopping experience with us.

★ ★ ★ ★ ★

If you have any other need,please do not hesitate to contact us first, we will try to meet your demand.

FOLLOW US
@moessmart MOES.Official @moes_smart
@moes_smart @moes_smart www.moes.net

UK REP EVATOST CONSULTING LTD
Address: Suite 11, First Floor, Moy Road Business Centre, Taffs Well, Cardiff, Wales, CF15 7QR
Tel: +44-292-1680945
Email: contact@evatmaster.com

EC REP AMZLAB GmbH
Laubenhof 23, ESSEN 45326
Email: info@amz-lab.de
Tel: +491745298066
Made In China

Manufacturer:
WENZHOU NOVA NEW ENERGY CO.,LTD
Address: Power Science and Technology Innovation Center, NO.238, Wei 11 Road, Yueqing Economic Development Zone, Yueqing, Zhejiang, China
Tel: +86-577-57186815
After-sale Service: service@moeshouse.com

Gebrauchsanweisung (Deutsch)

1.Informationen zu diesem Handbuch
Bitte lesen Sie dieses Handbuch vollständig und sorgfältig durch, bevor Sie das Gerät in Betrieb nehmen. Das Handbuch enthält wichtige Informationen zum bestimmungsgemäßen Gebrauch des Gerätes. Beachten Sie insbesondere die Sicherheitshinweise. Bewahren Sie das Handbuch zum späteren Nachschlagen auf. Wenn Sie das Gerät anderen Personen zur Nutzung überlassen, übergeben Sie bitte auch die Bedienungsanleitung.

2. Produktbeschreibung
Das Gerät bewegt ein Ventil, um den Wärmefluss zum Heizkörper intelligent zu steuern. Mit dem Thermostat-Heizkörperventil TV01 können Sie die Raumtemperatur bequem zwischen 5 und 30 °C regeln und dabei mehr als 15 % Energie sparen. Das Gerät ist Teil des Tuya-Smart-Home-Systems und arbeitet mit dem ZigBee 3.0-Protokoll. Alle Geräte des Systems lassen sich komfortabel und individuell mit der Tuya-Smartphone-App konfigurieren. Die Temperatur lässt sich raumweise individuell regeln. Der Heizkörperthermostat passt auf alle gängigen Heizkörperventile und ist einfach zu montieren — ohne dass Wasser abgelassen oder abgelassen werden muss in die Heizungsanlage eingreifen. Durch die zusätzliche Boost-Funktion kann der Heizkörper kurzzeitig schnell aufgeheizt werden, indem das Ventil für 5 Minuten geöffnet wird. Durch die Strahlungswärme herrscht sofort eine angenehme Raumtemperatur.

3. Geräteübersicht

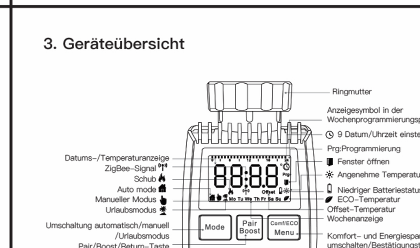

4. Start-up
4.1 Bevor wir anfangen
• Damit TV01 funktioniert, sind 2×AA-Batterien erforderlich. Bitte bereiten Sie sich darauf vor.
• Für den Betrieb des TV01 ist ein Smart-Gateway-Hub erforderlich.
• Die Temperatur wird in Grad Celsius angezeigt.
4.2 Batterien einlegen (austauschen).
• Ziehen Sie den Batteriefachdeckel an der Unterseite des Geräts ab.
• Legen Sie zwei neue LR6-Batterien (Mignon/AA) richtig herum in das Batteriefach ein.
• Bringen Sie den Batteriefachdeckel wieder an und verriegeln Sie ihn.

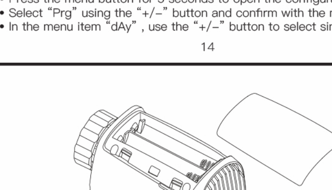

Die Lebensdauer neuer Alkalibatterien beträgt ca. 1,5 Jahre. Ein Batteriesymbol (bAt) auf dem Display zeigt an, dass die Batterien ausgetauscht werden müssen. Warten Sie nach dem Entfernen der leeren Batterien ca. 1 Minute vor dem Einsetzen der neuen. Dieses Gerät unterstützt keinen Betrieb mit wiederaufladbaren Batterien.

4.3 Datum und Uhrzeit einstellen
Werden Batterien eingelegt oder ausgetauscht, erfolgt nach einer kurzen Anzeige der Firmware-Versionsnummer automatisch die Abfrage von Datum und Uhrzeit.
• Stellen Sie Jahr, Monat, Tag, Stunde und Minute mit der +/– Taste ein und bestätigen Sie mit der Menütaste. Sie können die Boost-Taste drücken, um dorthin zurückzukehren
Während der Einstellung von Datum und Uhrzeit gelangen Sie zum vorherigen Menü.
• Die Anzeige von „InS" mit der rotierenden „ ∩ " zeigt an, dass der Motor noch zurückfährt.
• Wenn im Display „AdA" angezeigt wird, kann der Heizkörperthermostat am Ventil montiert werden. Drücken Sie nach der Installation die Boost-Taste, um Adaptiv auszuführen.
• Die Anzeige von „AdA" mit der rotierenden „ ∩ " zeigt an, dass ein Adaptionslauf zur Anpassung des Thermostats an das Ventil.

⚠ Wenn die Anpassungsläufe vor der Installation eingeleitet werden, drücken Sie die Paarungstaste und der Motor fährt zurück in die Position „InS". Wenn eine Fehlermeldung (F1,F2,F3) angezeigt wird, drücken Sie die Pair/Boost-Taste und der Motor fährt ebenfalls zurück in die Position „InS".

5. Einbau des Heizkörperthermostats
Der Einbau des Heizkörperthermostats ist einfach und kann ohne Ablassen des Heizungswassers oder Eingriffe in die Heizungsanlage erfolgen. Es sind weder Spezialwerkzeuge erforderlich, noch muss die Heizung ausgeschaltet werden.
Die am Heizkörperthermostat befestigte Ringmutter ist universell und ohne Zubehör für alle Ventile mit der Gewindegröße M30 x 1,5 der gängigsten Hersteller einsetzbar wie:

Danfoss Heimeier MNG Junkers Landis&Gyr (Duodyr)
Honeywell-Braukmann Oventrop Schlösser Comap
Valf Sanayii Mertik Maxitrol Watts Wingenroth (Wiroflex)
Idmar54 R.B.M Tiemme Jaga Siemens

Mittels der im Lieferumfang enthaltenen Adapter kann das Gerät auf Heizkörperventile vom Typ Danfoss RA, Danfoss RAV und Danfoss RAVL montiert werden.

5.1 Schrauben Sie Ihren vorhandenen Heizkörperthermostat ab
Keine Sorge, bei diesem Vorgang tritt kein Wasser aus.

5.2 M30 x 1.5mm
Schrauben Sie den smarten Heizkörperthermostat TV01 direkt an den Heizkörper, wenn der Steckertyp M30 x 1,5 ist (siehe Abbildung unten). Sie können den Winkel anpassen, damit die LED richtig zum Betrachter zeigt.
--Drehen Sie den Thermostatknopf auf den Maximalwert. Der Maximalwert kann 6 oder 8 sein.
--Überprüfen Sie, ob die © aktiv ist.
--Installieren Sie das Gerät.

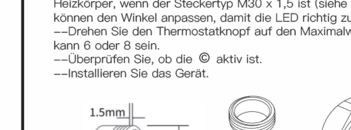

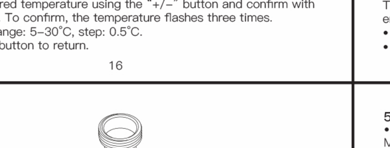

5.3 Danfoss RAVL Valve
• Überprüfen Sie, ob die © aktiv ist.
• Das Ventilgehäuse verfügt über längliche Kerben am Umfang, die sicherstellen, dass der Adapter beim Einrasten richtig sitzt: Lassen Sie den Adapter vollständig aufrasten, sodass die Stifte im Inneren des Adapters mit den Kerben am Ventil ausgerichtet sind.
• Installieren Sie den Adapter. Ebene A ist mit Ebene B ausgerichtet.
• Montieren Sie das Rundrohr in das Gerät.
• Installieren Sie das Gerät.

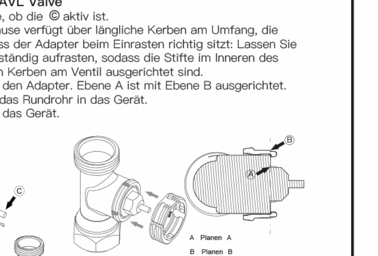

5.4 Danfoss RAV Valve
• Drehen Sie den Thermostatknopf auf den Maximalwert, der Maximalwert kann sein
6 oder 8 sein.
• Überprüfen Sie, ob die © aktiv ist.
• Das Ventilgehäuse verfügt über längliche Kerben am Umfang, die dafür sorgen, dass der Adapter beim Einrasten richtig sitzt: Lassen Sie den Adapter vollständig aufrasten, so dass die Stifte im Inneren des Adapters abgedeckt sind .
mit den Kerben am Ventil ausrichten.
• Installieren Sie den Adapter. Ebene A ist mit Ebene B ausgerichtet.
• Überwurfmutter.
• Installieren Sie das Gerät.

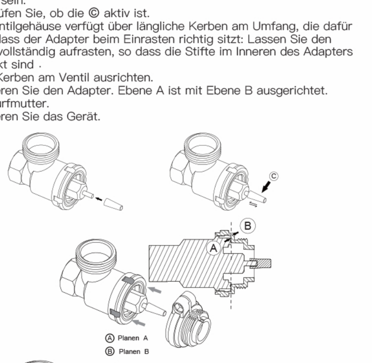

5.5 Danfoss RA Valve
• Drehen Sie den Thermostatknopf auf den Maximalwert, den Ausrichtungsknopf „N".
• Überprüfen Sie, ob die © aktiv ist.
• Das Ventilgehäuse verfügt über längliche Kerben am Umfang, die sicherstellen, dass der Adapter beim Einrasten richtig sitzt: Lassen Sie den Adapter vollständig aufrasten, sodass die Stifte im Inneren des Adapters mit den Kerben am Ventil ausgerichtet sind.
• Installieren Sie den Adapter. Ebene A ist mit Ebene B ausgerichtet.
• Überwurfmutter.
• Montieren Sie das Rundrohr in das Gerät.
• Installieren Sie das Gerät.

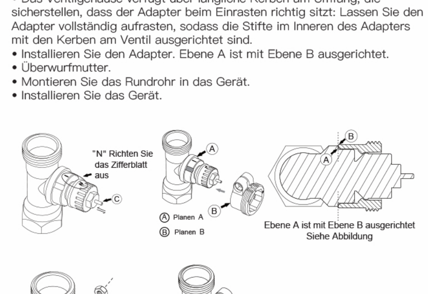

6. Schnittstellenanzeige
Wenn Sie sehen, dass die LED die folgenden Informationen anzeigt, ist der Heizkörperthermostat zur Konfiguration bereit. Wenn nicht, deinstallieren Sie bitte die Batterien, setzen Sie sie erneut ein und wiederholen Sie Schritt 4.

7. Vorbereitung für den Einsatz
7.1 Laden Sie die MOES-App herunter
--Laden Sie die Tuya Smart/Smart Life App für Ihr Mobilgerät aus dem App Store oder Google Play herunter.

Download on the App Store
GET IT ON Google Play

Die MOES-App wurde um eine viel höhere Kompatibilität als die Tuya Smart/Smart Life-App erweitert und eignet sich gut für die Szenensteuerung durch Siri, Widgets und Szenenempfehlungen sowie den völlig neuen benutzerdefinierten Dienst.
(**Hinweis**: Die Tuya Smart/Smart Life App funktioniert weiterhin, aber die MOES App wird dringend empfohlen.)

7.2 Registrierung oder Einloggen
Rufen Sie die Schnittstelle „Registrieren/Anmelden" auf. Tippen Sie auf „Registrieren", um ein Konto zu erstellen, indem Sie Ihre Telefonnummer eingeben, um einen Bestätigungscode zu erhalten, und „Passwort festlegen". Wählen Sie „Anmelden", wenn Sie bereits ein MOES-Konto haben.
Notiz:
Der Switch unterstützt nur 2,4G-Netzwerke. Wenn Sie mit einem 5G-Netzwerk verbunden sind, trennen Sie bitte zuerst das 5G-Netzwerk und verbinden Sie dann das 2,4G-Netzwerk.

7.3 Fügen Sie ein Thermostat-Heizkörperventil hinzu
--Öffnen Sie die Tuya Smart- oder Moes-App, registrieren Sie sich mit Ihrer Telefonnummer oder E-Mail-Adresse und melden Sie sich an. Tippen Sie oben rechts auf + und wählen Sie Gateway
Wählen Sie „Steuerung" > „Wireless Gateway (Zigbee)" und folgen Sie einfach dem integrierten Setup-Assistenten für die Geräteinstallation und -konfiguration.
--Nachdem der Zigbee Smart Gateway Hub erfolgreich hinzugefügt wurde, können Sie das Untergerät auf der Gateway-Hub-Schnittstelle hinzufügen.
--Drücken Sie die Pair-Taste am Heizkörperthermostat 5 Sekunden lang, bis das Zigbee-Signalsymbol blinkt, was bedeutet, dass das Gerät in den Pairing-Modus gewechselt ist.
--Die blaue LED-Anzeige des Gateway-Hubs blinkt im Pairing-Modus.
--Wenn der Heizkörperthermostat erfolgreich hinzugefügt wurde, erlischt die blaue LED-Anzeige innerhalb von 1 Sekunde, das Zigbee-Signal des Geräts ist immer eingeschaltet.

8. Produktmerkmale
Weitere Informationen zu den Produktfunktionen finden Sie auf den Seiten 10 bis 14 des Handbuchs. Erfahren Sie mehr darüber.

9. Einstellung
Weitere Informationen zur Produkteinstellung finden Sie auf den Seiten 14 bis 17 des Handbuchs. Erfahren Sie mehr.

10. Zurücksetzen
Bedienung des Geräts: Drücken Sie 5 Sekunden lang die Tasten „+" und „–", um in den Reset-Modus zu gelangen. Auf dem Bildschirm wird „FAC" angezeigt.
• Drücken Sie zur Bestätigung die Menütaste.
• Drücken Sie die Boost-Taste, um den Vorgang zu beenden.
Nachdem das Gerät zurückgesetzt wurde, werden die Daten nicht gespeichert, das Gerät stellt automatisch eine Verbindung zum Gateway her.

11. Fehlerbehebung und Wartung

Fehlercode auf dem Display	Problem	Lösung
Niedri bAt Batterie	Batterieleistung zu niedrig	Ersetzen Sie die Batterien
F1	Ventilantrieb träge	Überprüfen Sie die Installation, überprüfen Sie das Heizungsventil
F2	Stellbereich zu groß	Bitte überprüfen Sie die Befestigung des Heizkörperthermostats
F3	Einstellbereich zu klein	Bitte prüfen Sie, ob der Ventilstift festsitzt

12. Technische Daten
Modell: TV01-BT
Batterien: 2×1,5 V LR6/Mignon/AA
Batterielebensdauer: 1,5 Jahre
Temperaturbereich: 5—30 °C
Schutzart: IP20
Anzeige: LCD mit LED
RF: ZigBee
Frequenz: 2,4 GHz
Maximale Strahlungsleistung: 10 dBm
Abmessungen (B x H x T): 55,3 x 54 x 98,3 mm
Gewicht: 190 g (inkl. Batterien)
Arbeitstemperatur: -10°C~40°C
Arbeitsumgebung: Innenbereich
Sicherheit: CE/ROHS

13. Packungsinhalt
ZigBee-Heizkörperthermostat
AA-Batterien
Adapter für Danfoss (RA, RAV und RAVL)
Schraube für Adapter
Benutzerhandbuch

14. Konformitätserklärung
Hiermit erklärt WENZHOU NOVA NEW ENERGY CO.,LTD dass das Funkgerät vom Typ TV01-BT den Richtlinien 2014/53/EU, 2014/30/EU und 2011/65/EU entspricht.
Der vollständige Text der EU-Konformitätserklärung ist unter der folgenden Internetadresse verfügbar:
https://www.moestech.com/blogs/news/ztrv-zx-tv01

15. GARANTIEHINWEISE
Sehr geehrte Damen und Herren, vielen Dank für den Kauf des Produkts.
Wir wünschen Ihnen viel Spaß bei der Nutzung.
Die Garantie für die in der Garantiekarte aufgeführten Produkte wird hiermit wie folgt gewährt.

Als Bedingung für die Inanspruchnahme der Garantie müssen Sie die folgenden Bedingungen und Verfahren einhalten:
1. Für die Produkte gilt eine 24-monatige Garantie, die ab dem Kaufdatum des abgedeckten Produkts durch einen Einzelhandelskunden gilt.
2. Um die Garantierechte auszuüben, muss der Käufer Folgendes vorlegen: a) Garantiekarte, b) Kaufbeleg (Rechnung mit ausgewiesener Mehrwertsteuer, Finanzquittung oder ein anderes Dokument, das das tatsächliche Kaufdatum bestätigt), es sei denn, das Kaufdatum des Produkts stammt aus der Garantiekarte.
3. Wenn innerhalb von 24 Monaten nach Erhalt Probleme mit der Produktqualität auftreten, bereiten Sie bitte das Produkt und die Verpackung vor und gehen Sie zu dem Ort oder Geschäft, in dem Sie es gekauft haben, um eine Kundendienstwartung zu beantragen. Wenn das

Produkt aus persönlichen Gründen beschädigt wird, wird eine bestimmte Wartungsgebühr erhoben.
4. Von der Garantie ausgeschlossen sind:
a) Mechanische Schäden, die durch ein Verschulden des Benutzers verursacht wurden, und Produktmängel, die durch solche Schäden verursacht wurden.
b) Schäden, die durch unsachgemäßen Gebrauch des Produkts verursacht wurden.

Manual de instrucciones (Español)

1.Información sobre este manual
Lea este manual completa y atentamente antes de comenzar a utilizar el dispositivo. El manual contiene información importante sobre el uso previsto del dispositivo. Observe especialmente las indicaciones de seguridad. Conserve el manual para su posterior consulta. Si entrega el dispositivo a otras personas para su uso, entregue también el manual de instrucciones.

2. Descripción del Producto
El dispositivo mueve una válvula para controlar inteligentemente el flujo de calor al radiador. Con la válvula termostática para radiador TV01 puedes ajustar cómodamente la temperatura ambiente entre 5 y 30 °C y ahorrar más del 15 % de energía. El dispositivo forma parte del sistema de hogar inteligente Tuya y funciona con el protocolo ZigBee 3.0. Todos los dispositivos del sistema se pueden configurar de forma cómoda e individual con la aplicación para smartphone Tuya. La temperatura se puede controlar individualmente, habitación por habitación. El termostato del radiador se adapta a todas las válvulas de radiador comunes y es fácil de montar, sin tener que drenar agua ni intervenir en el sistema de calefacción. La función adicional Boost permite calentar rápidamente el radiador durante un breve periodo de tiempo abriendo la válvula durante 5 minutos. Gracias al calor irradiado, inmediatamente se consigue una temperatura ambiente agradable.

3. Descripción general del dispositivo

4. Puesta en marcha
4.1 Antes de comenzar
• Se requieren 2 pilas AA para que TV01 funcione, prepárese.
• Se requiere un concentrador de puerta de enlace inteligente para que el TV01 funcione.
• La temperatura se muestra en grados Celsius.
4.2 Insertar (reemplazar) baterías.
• Retire la tapa del compartimento de la batería en la parte inferior del dispositivo.
• Inserte 2 baterías LR6 (mignon/AA) nuevas en el compartimiento de baterías asegurándose de que estén en la posición correcta.
• Vuelva a colocar la tapa del compartimento de la batería y asegúrela en su lugar.

La vida útil de las pilas alcalinas nuevas es de aproximadamente 1,5 años. Un símbolo de batería (bAt) en la pantalla indica que es necesario reemplazar las baterías. Después de retirar las pilas agotadas, espere aprox. 1 minuto antes de insertar los nuevos. Este dispositivo no admite el funcionamiento con baterías recargables.

4.3 Establecer fecha y hora
Si se insertan o reemplazan baterías, la fecha y la hora se solicitan automáticamente después de una breve visualización del número de versión del firmware.
• Configure el año, mes, día, hora y minutos con el botón +/– y confírmelo con el botón Menú. Puede presionar el botón Boost para regresar a
el menú anterior durante el ajuste de fecha y hora.
• La visualización de 'InS' con el ' ∩ ' giratorio muestra que el motor todavía está retrocediendo.
• Cuando en la pantalla aparece 'AdA', el termostato del radiador se puede instalar en la válvula. Después de la instalación, presione el botón Boost para ejecutar la versión adaptativa.
• La visualización de 'AdA' con el ' ∩ ' giratorio muestra que un recorrido de adaptación para adaptar el termostato a la válvula.

⚠ Si las carreras de adaptación se inician antes de la instalación, presione el botón de emparejamiento y el motor regresará a la posición 'InS'. Si se muestra un mensaje de error (F1, F2, F3), presione el botón Pair/Boost y el motor regresará de manera similar a la posición 'InS'.

5. Instalación del termostato del radiador.
El termostato del radiador es fácil de instalar y se puede realizar sin drenar el agua de calefacción ni intervenir en el sistema de calefacción. No se necesitan herramientas especiales ni es necesario apagar la calefacción.
La tuerca anular montada en el termostato del radiador se puede utilizar de forma universal y sin accesorios para todas las válvulas con un tamaño de rosca de M30 x 1,5 de los fabricantes más populares, como por ejemplo:

Danfoss Heimeier MNG Junkers Landis&Gyr (Duodyr)
Honeywell-Braukmann Oventrop Schlösser Comap
Valf Sanayii Mertik Maxitrol Watts Wingenroth (Wiroflex)
Idmar54 R.B.M Tiemme Jaga Siemens

Mediante los adaptadores incluidos, el dispositivo se puede instalar en válvulas de radiador del tipo Danfoss RA, Danfoss RAV y Danfoss RAVL.

5.1 Desenrosque el termostato de su radiador existente
No te preocupes, el agua no se filtrará durante este proceso.

5.2 M30 x 1.5mm
Atornille el termostato de radiador inteligente TV01 directamente al radiador si el tipo de conector es M30 x 1,5 (la imagen se muestra a continuación). Puede ajustar el ángulo para que el LED mire correctamente al espectador.
--Gire el dial del termostato al valor máximo, el valor máximo puede ser 6 u 8.
--Comprueba que el © esté activo.
--Instale el dispositivo.

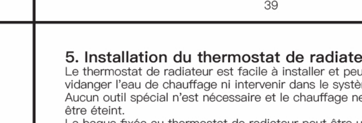

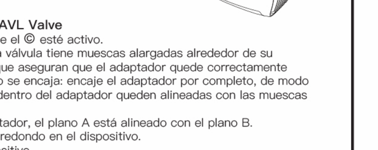

5.3 Danfoss RAVL Valve
• Comprueba que el © esté activo.
• El cuerpo de la válvula tiene muescas alargadas alrededor de su circunferencia, que aseguran que el adaptador quede correctamente asentado cuando se encaja: encaje el adaptador por completo, de modo que las clavijas dentro del adaptador queden alineadas con las muescas de la válvula.
• Instale el adaptador, el plano A está alineado con el plano B.
• Instale el tubo redondo en el dispositivo.
• Instale el dispositivo.

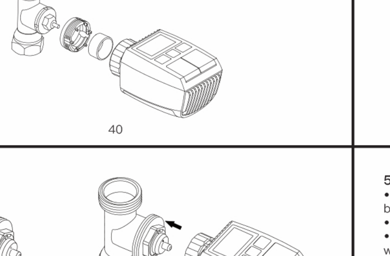

5.4 Danfoss RAV Valve
• Gire el dial del termostato al valor máximo; el valor máximo puede ser 6 u 8.
• Verifique que el © esté activo.
• El cuerpo de la válvula tiene muescas alargadas alrededor de su circunferencia, que aseguran que el adaptador quede correctamente asentado cuando se encaja: encaje el adaptador por completo, de modo que las clavijas dentro del adaptador queden alineadas.
hacia arriba con las muescas de la válvula.
• Instale el adaptador, el plano A está alineado con el plano B.
• Tuerca de unión.
• Instale el dispositivo.

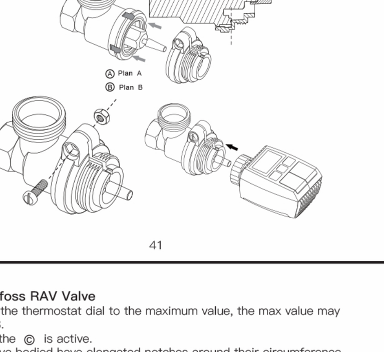

5.5 Danfoss RA Valve
• Gire el dial del termostato al valor máximo, "N" Align Dial.
• Verifique que el © esté activo.
• El cuerpo de la válvula tiene muescas alargadas alrededor de su circunferencia, que aseguran que el adaptador quede correctamente asentado cuando se encaja: encaje el adaptador por completo, de modo que las clavijas dentro del adaptador queden alineadas con las muescas de la válvula.
• Instale el adaptador, el plano A está alineado con el plano B.
• Tuerca de unión.
• Instale el tubo redondo en el dispositivo.
• Instale el dispositivo.

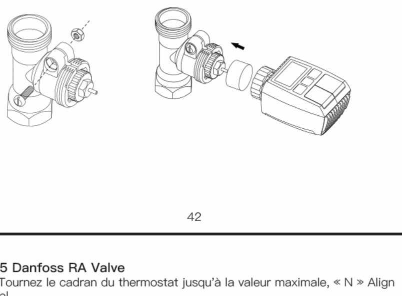

6. Pantalla de interfaz
Cuando vea que el LED muestra la información que se muestra a continuación, el termostato del radiador está listo para su configuración. De lo contrario, desinstale y vuelva a instalar las baterías y repita el paso 4.

7. Preparación para su uso
7.1 Descargar la aplicación MOES
--Descargue la aplicación Tuya Smart/Smart Life para su dispositivo móvil desde App Store o Google Play.

Download on the App Store
GET IT ON Google Play

La aplicación MOES se actualiza con mucha más compatibilidad que la aplicación Tuya Smart/Smart Life, funciona bien para escenas controladas por Siri, widgets y recomendaciones de escenas como un servicio personalizado completamente nuevo.
(**Nota**: la aplicación Tuya Smart/Smart Life todavía funciona, pero se recomienda encarecidamente la aplicación MOES)

7.2 Registro o Iniciar sesión
Ingrese a la interfaz Registrarse/Iniciar sesión; toque "Registrarse" para crear una cuenta ingresando su número de teléfono para obtener el código de verificación y "Establecer contraseña". Elija "Iniciar sesión" si ya tiene una cuenta MOES.
Nota:
El conmutador solo admite una red de 2,4G. Si ha conectado una red de 5G, primero desconecte la red de 5G y conecte la red de 2,4G.

7.3 Agregar válvula del radiador del termostato
--Abra la aplicación Tuya Smart o Moes, use su número de teléfono o dirección de correo electrónico para registrarse e iniciar sesión. Toca + en la parte superior derecha, elige Puerta de enlace
Control->Puerta de enlace inalámbrica (Zigbee) y simplemente siga el asistente de configuración incorporado para la instalación y configuración del dispositivo.
--Después de agregar correctamente el concentrador de puerta de enlace inteligente Zigbee, puede agregar el subdispositivo en la interfaz del concentrador de puerta de enlace.
--Mantenga presionado el botón Emparejar en el termostato del radiador durante 5 segundos hasta que el ícono de señal Zigbee parpadee, lo que significa que el dispositivo ha ingresado al modo de emparejamiento.
--El indicador LED azul del concentrador de puerta de enlace parpadea durante el modo de emparejamiento.
--Cuando el termostato del radiador se agrega correctamente, el indicador LED azul se apagará en 1 segundo, la señal Zigbee del dispositivo siempre estará encendida.

8. Características del producto
Para obtener más información sobre las características del producto, consulte las páginas 10 a 14 del manual. Descubre más acerca de esto.

9. Configuración
Para obtener más información sobre la configuración del producto, consulte las páginas 14 a 17 del manual. Aprende más.

10. Configuración
Operación del dispositivo: Presione los botones "+" y "–" durante 5 segundos para ingresar al modo de reinicio y la pantalla mostrará "FAC"
• Presione el botón de menú para confirmar.
• Presione el botón de impulso para salir.
Después de que el dispositivo se reinicie, los datos no se guardarán y el dispositivo se conectará automáticamente a la puerta de enlace.

11. Solución de problemas y mantenimiento

Código de error en pantalla	Problema	Solución
Bajo bAt Batería	Salida de batería demasiado baja	Reemplace las baterías
F1	Accionamiento de válvula lento	Verifique la instalación, verifique la válvula de calefacción.
F2	Rango de actuación demasiado amplio	Compruebe la fijación del termostato del radiador.
F3	Rango de ajuste demasiado pequeño	Compruebe si el pasador de la válvula está atascado.

12. Datos técnicos
Modelo: TV01-BT
Pilas: 2×1,5 V LR6/mignon/AA
Duración de la batería: 1,5 años
Rango de temperatura: 5-30°C
Grado de protección: Ip20
Pantalla: LCD con LED
RF: ZigBee
Frecuencia: 2,4 GHz
Potencia máxima radiada: 10dBm
Dimensiones (ancho x alto x profundidad): 55,3×54×98,3 mm
Peso: 190 g (baterías independientes)
Temperatura de trabajo: -10°C~40°C
Ambiente de trabajo: Interior
Seguridad: CE/ROHS

13. Contenidos del paquete
Termostato de radiador ZigBee
pilas AA
Adaptadores para Danfoss (RA, RAV y RAVL)
Tornillo para adaptador
Manual de instrucciones

14. Declaración de conformidad
Por la presente, WENZHOU NOVA NEW ENERGY CO., LTD declara que el equipo de radio tipo TV01-BT cumple con la Directiva 2014/53/UE, 2014/30/UE, 2011/65/UE.
El texto completo de la declaración UE de conformidad está disponible en la siguiente dirección de Internet:
https://www.moestech.com/blogs/news/ztrv-zx-tv01

15. INSTRUCCIONES DE GARANTÍA
Estimado señor o señora, gracias por adquirir el producto.
Esperamos que disfrute usándolo.
La garantía de los productos incluidos en la tarjeta de garantía se otorga de la siguiente manera.

Como condición para utilizar la garantía, deberá cumplir con los siguientes términos y procedimientos:
1. Los productos están cubiertos por una garantía de 24 meses, a partir de la fecha de compra del producto cubierto por parte de un cliente minorista.
2. Para ejercer los derechos de garantía, el comprador deberá presentar: a) Tarjeta de garantía, b) Comprobante de compra (factura con IVA, recibo financiero u otro documento que confirme la fecha real de compra), salvo que la fecha de compra del producto provenga de la tarjeta de garantía.
3. Si ocurren problemas de calidad del producto dentro de los 24 meses posteriores a la fecha de recepción, prepare el producto y el embalaje y vaya al lugar o tienda donde lo compró para solicitar el mantenimiento posventa. Si el producto se daña por motivos personales, se cobrará una determinada tarifa de mantenimiento.

4. La garantía no cubre:
a) Daños mecánicos causados por culpa del usuario y defectos del producto causados por dichos daños.
b) Daños causados por un uso inadecuado del producto.

Manuel d'instruction (Français)

1.Informations sur ce manuel
Veuillez lire ce manuel dans son intégralité et attentivement avant de commencer à utiliser l'appareil. Le manuel contient des informations importantes sur l'utilisation prévue de l'appareil. Respectez particulièrement les consignes de sécurité. Conservez le manuel pour une consultation ultérieure. Si vous confiez l'appareil à d'autres personnes pour qu'il l'utilise, veuillez également remettre le manuel d'utilisation.

2. Description du produit
L'appareil déplace une vanne pour contrôler intelligemment le flux de chaleur vers le radiateur. Avec la vanne thermostatique de radiateur TV01, vous pouvez facilement régler la température ambiante entre 5 et 30 °C et économiser plus de 15 % d'énergie. L'appareil fait partie du système de maison intelligente Tuya et fonctionne avec le protocole ZigBee 3.0. Tous les appareils du système peuvent être configurés confortablement et individuellement avec l'application pour smartphone Tuya. La température peut être contrôlée individuellement, pièce par pièce. Le thermostat de radiateur s'adapte à tous les radiateurs courants et est facile à monter, sans avoir à vidanger d'eau ou intervenir sur le système de chauffage. La fonction Boost supplémentaire permet au radiateur de chauffer rapidement pendant une brève période en ouvrant la vanne pendant 5 minutes. Grâce à la chaleur rayonnée, la température ambiante est immédiatement agréable.

3. Présentation de l'appareil

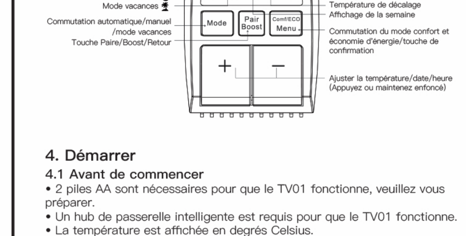

4. Démarrer
4.1 Avant de commencer
• 2 piles AA sont nécessaires pour que le TV01 fonctionne, veuillez vous préparer.
• Un hub de passerelle intelligente est requis pour que le TV01 fonctionne.
• La température est affichée en degrés Celsius.
4.2 Insertion (remplacement) des piles.
• Retirez le couvercle du compartiment à piles situé sous l'appareil.
• Insérez 2 nouvelles piles LR6 (mignon/AA) dans le compartiment à piles en vous assurant qu'elles sont dans le bon sens.
• Remettez le couvercle du compartiment à piles et verrouillez-le en place.

La durée de vie des piles alcalines neuves est d'environ 1,5 an. Un symbole de batterie (bAt) sur l'écran indique que les piles ont besoin
être remplacé. Après avoir retiré les piles vides, attendez env. 1 minute avant d'insérer les nouveaux. Cet appareil ne prend pas en charge le fonctionnement avec des piles rechargeables.

4.3 Définir la date et l'heure
Si des piles sont insérées ou remplacées, la date et l'heure sont automatiquement demandées après un bref affichage du numéro de version du firmware.
• Réglez l'année, le mois, le jour, l'heure et les minutes avec le bouton +/–, et confirmez avec le bouton Menu. Vous pouvez appuyer sur le bouton Boost pour revenir à
le menu précédent lors du réglage de la date et de l'heure.
• L'affichage de « InS » avec le « ∩ » rotatif indique que le moteur est toujours en marche arrière.
• Lorsque « AdA » s'affiche à l'écran, le thermostat de radiateur peut être installé sur la vanne. Après l'installation, appuyez sur le bouton Boost pour exécuter l'adaptation.
• L'affichage de « AdA » avec le « ∩ » tournant indique qu'un course d'adaptation pour adapter le thermostat à la vanne.

⚠ Si les courses d'adaptation sont lancées avant l'installation, appuyez sur le bouton de paire et le moteur revient à la position « InS ». Si un message d'erreur (F1, F2, F3) s'affiche, appuyez sur le bouton Pair/Boost et le moteur revient de la même manière à la position « InS ».

5. Installation du thermostat de radiateur
Le thermostat de radiateur est facile à installer et peut être réalisé sans vidanger l'eau de chauffage ni intervenir dans le système de chauffage. Aucun outil spécial n'est nécessaire et le chauffage ne doit pas non plus être éteint.
La bague fixée au thermostat de radiateur peut être utilisée de manière universelle et sans accessoires pour toutes les vannes avec un filetage de M30 x 1,5 des fabricants les plus courants tels que :

Danfoss Heimeier MNG Junkers Landis&Gyr (Duodyr)
Honeywell-Braukmann Oventrop Schlösser Comap
Valf Sanayii Mertik Maxitrol Watts Wingenroth (Wiroflex)
Idmar54 R.B.M Tiemme Jaga Siemens

Grâce aux adaptateurs fournis, l'appareil peut être installé sur des vannes de radiateur de type Danfoss RA, Danfoss RAV et Danfoss RAVL.

5.1 Dévissez votre thermostat de radiateur existant
Ne vous inquiétez pas, l'eau ne coulera pas pendant ce processus.

5.2 M30 x 1.5mm
Vissez le thermostat de radiateur intelligent TV01 directement sur le radiateur si le type de connecteur est M30 x 1,5 (image ci-dessous). Vous pouvez ajuster l'angle pour que la LED soit correctement orientée vers le spectateur.
--Tournez le cadran du thermostat jusqu'à la valeur maximale, la valeur maximale peut être 6 ou 8.
--Vérifiez que le © est actif.
--Installez l'appareil.

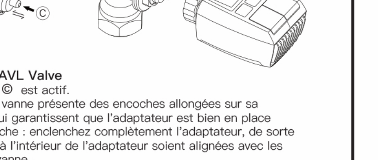

5.3 Danfoss RAVL Valve
• Vérifiez que le © est actif.
• Le corps de la vanne présente des encoches allongées sur sa circonférence, qui garantissent que l'adaptateur est bien en place lorsqu'il s'enclenche : enclenchez complètement l'adaptateur, de sorte que les broches à l'intérieur de l'adaptateur soient alignées avec les encoches de la vanne.
• Installez l'adaptateur, le plan A est aligné avec le plan B.
• Installez le tube rond dans l'appareil.
• Installez l'appareil.

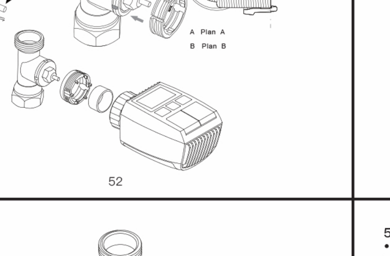

5.4 Danfoss RAV Valve
• Rotate the thermostat dial to the maximum value, the max value may be 6 or 8.
• Check the © is active.
• The valve bodied have elongated notches around their circumference, which ensure that the adapter is properly seated when it snaps on: snap on the adapter completely,so that the pins inside the adapter are lined up with the notches on the valve.
• Install the adapter,Plane A is aligned with Plane B.
• Union nut.
• Install the device.

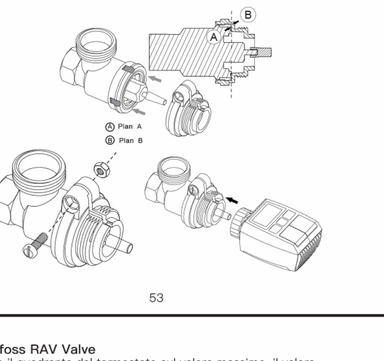

5.5 Danfoss RA Valve
• Tournez le cadran du thermostat jusqu'à la valeur maximale, « N » Align Dial.
• Vérifiez que le © est actif.
• Le corps de la vanne présente des encoches allongées sur sa circonférence, qui garantissent que l'adaptateur est bien en place lorsqu'il s'enclenche : enclenchez complètement l'adaptateur, de sorte que les broches à l'intérieur de l'adaptateur soient alignées avec les encoches de la vanne.
• Installez l'adaptateur, le plan A est aligné avec le plan B.
• Écrou de raccordement.
• Installez le tube rond dans l'appareil.
• Installez l'appareil.

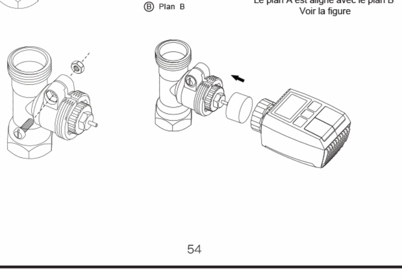

6. Affichage de l'interface
Lorsque vous voyez que la LED affiche les informations ci-dessous, le thermostat de radiateur est prêt à être configuré. Sinon, veuillez désinstaller et réinstaller les piles et refaire l'étape 4.

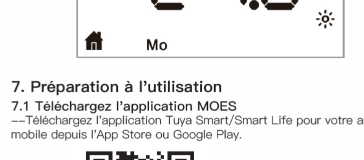

7. Préparation à l'utilisation
7.1 Téléchargez l'application MOES
--Téléchargez l'application Tuya Smart/Smart Life pour votre appareil mobile depuis l'App Store ou Google Play.

Download on the App Store
GET IT ON Google Play

L'application MOES est mise à niveau avec beaucoup plus de compatibilité que l'application Tuya Smart/Smart Life, fonctionne bien pour les scènes contrôlées par Siri, les recommandations de widgets et de scènes en tant que tout nouveau service personnalisé.
(**Remarque** : l'application Tuya Smart/Smart Life fonctionne toujours, mais l'application MOES est fortement recommandée)

7.2 Inscription ou connexion
Entrez dans l'interface S'inscrire/Connexion ; appuyez sur « S'inscrire » pour créer un compte en entrant votre numéro de téléphone pour obtenir le code de vérification et « Définir le mot de passe ». Choisissez « Se connecter » si vous avez déjà un compte MOES.

Note:
Le commutateur ne prend en charge que le réseau 2,4 G. Si vous avez connecté un réseau 5G, veuillez d'abord déconnecter le réseau 5G et connecter le réseau 2,4 G.

7.3 Ajouter une vanne de radiateur thermostatique
--Ouvrez l'application Tuya Smart ou Moes, utilisez votre numéro de téléphone ou votre adresse e-mail pour vous inscrire et vous connecter. Appuyez sur + en haut à droite, choisissez Passerelle
Contrôle-> Passerelle sans fil (Zigbee) et suivez simplement l'assistant de configuration intégré pour l'installation et la configuration de l'appareil.
--Une fois le hub de passerelle intelligente Zigbee ajouté avec succès, vous pouvez ajouter le sous-appareil sur l'interface du hub de passerelle.
--Appuyez longuement sur le bouton Pair du thermostat de radiateur pendant 5 secondes jusqu'à ce que l'icône du signal Zigbee clignote, ce qui signifie que l'appareil est entré en mode couplage.
--Le voyant LED bleu du hub passerelle clignote pendant le mode d'appairage.
--Lorsque le thermostat de radiateur est ajouté avec succès, le voyant LED bleu s'éteint en 1 seconde, le signal Zigbee de l'appareil est toujours allumé.

8. Caractéristiques du produit
Pour plus d'informations sur les caractéristiques du produit, reportez-vous aux pages 10 à 14 du manuel. En savoir plus.

9. Paramètre
Pour plus d'informations sur le réglage du produit, reportez-vous aux pages 14 à 17 du manuel. Apprendre encore plus.

10. Réinitialiser
Fonctionnement de l'appareil : appuyez sur les boutons « + » et « – » pendant 5 secondes pour entrer en mode de réinitialisation, et l'écran affichera « FAC »
• Appuyez sur la touche menu pour confirmer.
• Appuyez sur le bouton Boost pour quitter.
Une fois l'appareil réinitialisé, les données ne seront pas enregistrées, l'appareil se connectera automatiquement à la passerelle.

11. Dépannage et maintenance

Code d'erreur affiché	Problème	Solution
Faible bAt Batterie	Puissance de la batterie trop faible	Remplacer les piles
F1	Entraînement des soupapes lent	Vérifier l'installation, vérifier la vanne de chauffage
F2	Plage de commande trop large	Veuillez vérifier la fixation du thermostat de radiateur
F3	Plage de réglage trop petite	Veuillez vérifier si la goupille de valve est coincée

12. données techniques
Modèle: TV01-BT
Piles : 2×1,5 V LR6/mignon/AA
Autonomie de la batterie : 1,5 ans
Plage de température : 5-30°C
Degré de protection : Ip20
Affichage : LCD avec LED
RF : ZigBee
Fréquence : 2,4 GHz
Puissance maximale rayonnée : 10dBm
Dimensions (L x Hx P) : 55,3 x 54 x 98,3 mm
Poids : 190 g (piles ind.)
Température de fonctionnement : -10°C~40°C
Environnement de travail : Intérieur
Sécurité : CE/ROHS

13. Contenu du colis
Thermostat de radiateur ZigBee
Piles AA
Adaptateurs pour Danfoss (RA, RAV et RAVL)
Vis pour adaptateur
Manuel d'utilisation

14. Déclaration de conformité
Par la présente, WENZHOU NOVA NEW ENERGY CO., LTD déclare que l'équipement radio de type TV01-BT est conforme à la Directive 2014/53/UE, 2014/30/UE, 2011/65/UE.
Le texte intégral de la déclaration UE de conformité est disponible à l'adresse Internet suivante :
https://www.moestech.com/blogs/news/ztrv-zx-tv01

15. INSTRUCTIONS DE GARANTIE
Cher Monsieur ou Madame, merci d'avoir acheté le produit.
Nous espérons que vous apprécierez son utilisation.
La garantie pour les produits figurant sur la carte de garantie est accordée par la présente comme suit.

Pour bénéficier de la garantie, vous devez respecter les modalités et procédures suivantes :
1. Les produits sont couverts par une garantie de 24 mois, à compter de la date d'achat du produit couvert par un client au détail.
2. Afin d'exercer les droits de garantie, l'acheteur doit présenter : a) une carte de garantie, b) une preuve d'achat (facture avec TVA, reçu financier ou autre document confirmant la date réelle d'achat), sauf si la date d'achat du produit provient de la carte de garantie.
3. Si des problèmes de qualité du produit surviennent dans les 24 mois suivant la date de réception, veuillez préparer le produit et l'emballage et vous rendre à l'endroit ou au magasin où vous l'avez acheté pour demander un entretien après-vente. Si le produit est endommagé pour des raisons personnelles, des frais de maintenance seront facturés.

4. La garantie ne couvre pas :
a) Dommages mécaniques causés par la faute de l'utilisateur et défauts du produit causés par de tels dommages.
b) Dommages causés par une mauvaise utilisation du produit.

Manuale di istruzioni (Italiano)

1.Informazioni su questo manuale
Si prega di leggere questo manuale completamente e attentamente prima di iniziare a utilizzare il dispositivo. Il manuale contiene informazioni importanti sull'uso previsto del dispositivo. Osservare soprattutto le avvertenze sulla sicurezza. Conservare il manuale per una successiva consultazione. Se si consegna l'apparecchio ad altre persone per l'uso, consegnare anche le istruzioni per l'uso.

2. Descrizione del prodotto
Il dispositivo muove una valvola per controllare in modo intelligente il flusso di calore al radiatore. Con la Valvola Termostatica per Termosifone TV01 puoi regolare comodamente la temperatura ambiente tra 5-30°C e risparmiare oltre il 15% di energia. Il dispositivo fa parte del sistema di casa intelligente Tuya e funziona con il protocollo ZigBee 3.0. Tutti i dispositivi del sistema possono essere configurati comodamente e individualmente con l'app per smartphone Tuya. La temperatura può essere controllata individualmente, stanza per stanza. Il termostato per radiatore si adatta a tutti i comuni radiatori ed è facile da montare, senza dover scaricare l'acqua o intervenire sull'impianto di riscaldamento. La funzione Boost aggiuntiva consente di riscaldare rapidamente il radiatore per un breve periodo di tempo aprendo la valvola per 5 minuti. Grazie al calore irradiato la temperatura ambiente sarà subito gradevole.

3. Panoramica del dispositivo

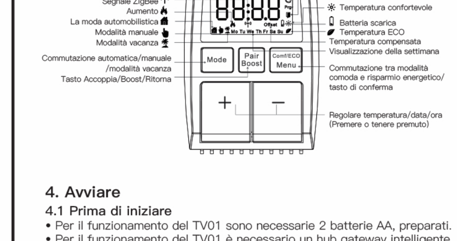

4. Avviare
4.1 Prima di iniziare
• Per il funzionamento del TV01 sono necessarie 2 batterie AA, preparati.
• Per il funzionamento del TV01 è necessario un hub gateway intelligente.
• La temperatura è visualizzata in gradi Celsius.
4.2 Inserimento (sostituzione) delle batterie.
• Togliere il coperchio del vano batterie sul lato inferiore del dispositivo.
• Inserire 2 nuove batterie LR6(mignon/AA) nel vano batterie assicurandosi che siano orientate correttamente.
• Riattaccare il coperchio del vano batteria e fissarlo in posizione.

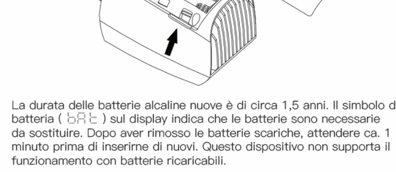

La durata delle batterie alcaline nuove è di circa 1,5 anni. Il simbolo della batteria (bAt) sul display indica che le batterie sono necessarie da sostituire. Dopo aver rimosso le batterie scariche, attendere ca. 1 minuto prima di inserirne di nuovi. Questo dispositivo non supporta il funzionamento con batterie ricaricabili.

4.3 Imposta data e ora
Se vengono inserite o sostituite le batterie, la data e l'ora vengono richieste automaticamente dopo una breve visualizzazione del numero di versione del firmware.
• Impostare anno, mese, giorno, ora e minuti con il pulsante +/– e confermare con il pulsante Menu. È possibile premere il pulsante Boost per tornare a
il menu precedente durante l'impostazione di data e ora.
• Il display "InS" con il " ∩ " in rotazione mostra che il motore sta ancora tornando indietro.
• Quando sul display viene visualizzato "AdA", è possibile installare il termostato del radiatore sulla valvola. Dopo l'installazione, premere il pulsante Boost per eseguire l'adattamento.
• La visualizzazione di "AdA" con il " ∩ " rotante mostra che an corsa di adattamento per adattare il termostato alla valvola.

⚠ Se le corse di adattamento vengono avviate prima dell'installazione, premere il pulsante di accoppiamento e il motore torna alla posizione "InS". Se viene visualizzato un messaggio di errore (F1,F2,F3), premere il pulsante Pair/Boost e il motore torna allo stesso modo alla posizione ' InS '.

5. Installazione del termostato del radiatore
Il termostato del radiatore è facile da installare e può essere realizzato senza scaricare l'acqua di riscaldamento o intervenire sull'impianto di riscaldamento. Non sono necessari attrezzi speciali e non è necessario spegnere il riscaldamento.
La ghiera fissata al termostato del radiatore può essere utilizzata universalmente e senza accessori per tutte le valvole con filettatura M30 x 1,5 dei più diffusi produttori come:

Danfoss Heimeier MNG Junkers Landis&Gyr (Duodyr)
Honeywell-Braukmann Oventrop Schlösser Comap
Valf Sanayii Mertik Maxitrol Watts Wingenroth (Wiroflex)
Idmar54 R.B.M Tiemme Jaga Siemens

Utilizzando gli adattatori in dotazione, il dispositivo può essere installato su valvole per radiatori di tipo Danfoss RA, Danfoss RAV e Danfoss RAVL.

5.1 Svita il termostato del radiatore esistente
Nessun problema, l'acqua non perderà durante questo processo.

5.2 M30 x 1.5mm
Avvitare il termostato intelligente per radiatore TV01 direttamente sul radiatore se il tipo di connettore è M30 x 1,5 (immagine mostrata di seguito). È possibile regolare l'angolazione per far sì che il LED sia rivolto correttamente verso lo spettatore.
--Ruotare il quadrante del termostato sul valore massimo, il valore massimo può essere 6 o 8.
--Verifica che il © sia attivo.
--Installare il dispositivo.

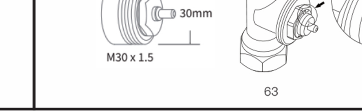

5.3 Danfoss RAVL Valve
• Controlla che il © sia attivo.
• Il corpo della valvola è dotato di tacche allungate attorno alla circonferenza, che assicurano che l'adattatore sia correttamente posizionato quando si aggancia: agganciare completamente l'adattatore, in modo che i perni all'interno dell'adattatore siano allineati con le tacche sulla valvola.
• Installare l'adattatore, il piano A è allineato con il piano B.
• Installare il tubo tondo nel dispositivo.
• Installare il dispositivo.

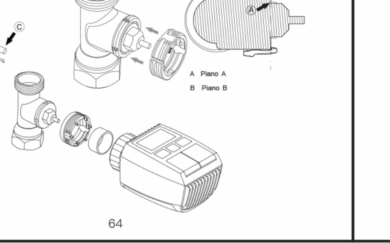

5.4 Danfoss RAV Valve
• Ruotare il quadrante del termostato sul valore massimo, il valore massimo potrebbe
essere 6 o 8.
• Verificare che il © sia attivo.
• Il corpo della valvola presenta tacche allungate attorno alla circonferenza, che assicurano che l'adattatore sia correttamente posizionato quando si aggancia: agganciare completamente l'adattatore, in modo che i perni all'interno dell'adattatore siano allineati
verso l'alto con le tacche sulla valvola.
• Installare l'adattatore, il piano A è allineato con il piano B.
• Dado di raccordo.
• Installare il dispositivo.

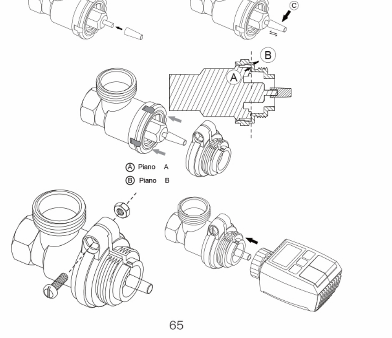

5.5 Danfoss RA Valve
• Ruotare il quadrante del termostato sul valore massimo, "N" Allinea quadrante.
• Verificare che il © sia attivo.
• Il corpo della valvola è dotato di tacche allungate attorno alla circonferenza, che assicurano che l'adattatore sia correttamente posizionato quando si aggancia: agganciare completamente l'adattatore, in modo che i perni all'interno dell'adattatore siano allineati con le tacche sulla valvola.
• Installare l'adattatore, il piano A è allineato con il piano B.
• Dado di raccordo.
• Installare il tubo tondo nel dispositivo.
• Installare il dispositivo.

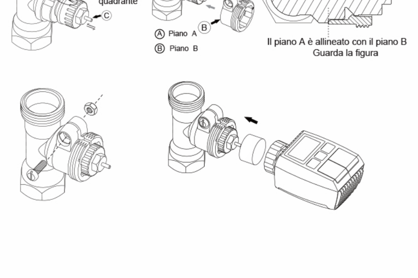

6. Visualizzazione dell'interfaccia
Quando vedi che il LED mostra le informazioni come di seguito, il termostato del radiatore è pronto per la configurazione. In caso contrario, disinstallare e reinstallare le batterie e ripetere il passaggio 4.

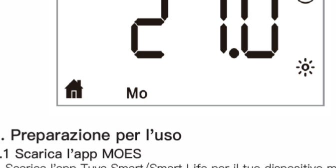

7. Preparazione per l'uso
7.1 Scarica l'app MOES
--Scarica l'app Tuya Smart/Smart Life per il tuo dispositivo mobile da App Store o Google Play.

Download on the App Store
GET IT ON Google Play

L'app MOES è stata aggiornata con una compatibilità molto maggiore rispetto all'app Tuya Smart/Smart Life, funziona bene per scene controllate da Siri, widget e consigli sulle scene come servizio personalizzato completamente nuovo.
(**Nota**: l'app Tuya Smart/Smart Life funziona ancora, ma l'app MOES è altamente consigliata)

7.2 Registrazione o Accedi
Accedere all'interfaccia Registrati/Login; tocca "Registrati" per creare un account inserendo il tuo numero di telefono per ottenere il codice di verifica e "Imposta password". Scegli "Accedi" se hai già un account MOES.
Nota:
Lo switch supporta solo la rete 2.4G. Se è stata collegata la rete 5G, disconnettere prima la rete 5G e connettere la rete 2.4G.

7.3 Aggiungi valvola termostatica per radiatore
--Apri l'app Tuya Smart o Moes, utilizza il tuo numero di telefono o indirizzo e-mail per registrarti e accedere. Tocca + in alto a destra, scegli Gateway
Controlla->Gateway wireless (Zigbee) e segui semplicemente la procedura guidata di installazione integrata per l'installazione e la configurazione del dispositivo.
--Dopo aver aggiunto correttamente l'hub gateway intelligente Zigbee, è possibile aggiungere il dispositivo secondario sull'interfaccia dell'hub gateway.
--Premere a lungo il pulsante Accoppia sul termostato del radiatore per 5 secondi finché l'icona del segnale Zigbee non lampeggia, il che significa che il dispositivo è entrato in modalità di accoppiamento.
--L'indicatore LED blu dell'hub gateway lampeggia durante la modalità di accoppiamento.
--Una volta aggiunto con successo il termostato del radiatore, l'indicatore LED blu si spegnerà entro 1 secondo, il segnale Zigbee del dispositivo è attivo sempre acceso.

8. Caratteristiche del prodotto
Per ulteriori informazioni sulle caratteristiche del prodotto, fare riferimento alle pagine da 10 a 14 del manuale. Scopri di più a riguardo.

9. Collocamento
Per ulteriori informazioni sull'impostazione del prodotto, fare riferimento alle pagine da 14 a 17 del manuale. Saperne di più.

10. Ripristina
Il funzionamento del dispositivo: premere i pulsanti "+" e "–" per 5 secondi per accedere alla modalità di ripristino e lo schermo visualizzerà "FAC"
• Premere il pulsante menu per confermare.
• Premere il pulsante Boost per uscire.
Dopo il ripristino del dispositivo, i dati non verranno salvati e il dispositivo si connetterà automaticamente al gateway.

11. Risoluzione dei problemi e manutenzione

Codice errore sul display	Problema	Soluzione
Basso bAt Batteria	La potenza della batteria è troppo bassa	Sostituire le batterie
F1	Azionamento della valvola lento	Controllare l'installazione, controllare la valvola del riscaldamento
F2	Campo di azionamento troppo ampio	Controllare il fissaggio del termostato del radiatore
F3	Intervallo di regolazione troppo piccolo	Controllare se il perno della valvola è bloccato

12. Dati tecnici
Modello: TV01-BT
Batterie: 2×1,5 V LR6/mignon/AA
Durata della batteria: 1,5 anni
Intervallo di temperatura: 5-30°C
Grado di protezione: Ip20
Display: LCD con LED
RF: ZigBee
Frequenza: 2,4 GHz
Potenza irradiata massima: 10dBm
Dimensioni (L x A x P): 55,3 x 54 x 98,3 mm
Peso: 190 g (batterie ind.)
Temperatura di funzionamento: -10°C~40°C
Ambiente di lavoro: Interno
Sicurezza: CE/ROHS

13. Contenuto del pacco
Termostato per radiatore ZigBee
batterie AA
Adattatori per Danfoss (RA, RAV e RAVL)
Vite per adattatore
Manuale operativo

14. Dichiarazione di conformità
Con la presente, WENZHOU NOVA NEW ENERGY CO.,LTD dichiara che l'apparecchio radio tipo TV01-BT è conforme alla Direttiva 2014/53/UE, 2014/30/UE, 2011/65/UE.
Il testo completo della dichiarazione di conformità UE è disponibile al seguente indirizzo Internet:
https://www.moestech.com/blogs/news/ztrv-zx-tv01

15. ISTRUZIONI DI GARANZIA
Gentile signore o signora, grazie per aver acquistato il prodotto.
Ci auguriamo che ti divertirai ad usarlo.
La garanzia per i prodotti nella scheda di garanzia è concessa come segue.

Come condizione per l'utilizzo della garanzia, è necessario rispettare i seguenti termini e procedure:
1. I prodotti sono coperti da una garanzia di 24 mesi, a partire dalla data di acquisto del prodotto coperto da un cliente al dettaglio.
2. Per esercitare i diritti di garanzia, l'acquirente deve presentare: a) Certificato di garanzia, b) Prova d'acquisto (fattura con IVA, ricevuta finanziaria o altro documento che confermi la data effettiva di acquisto), a meno che la data di acquisto del prodotto provenga da la scheda di garanzia.
3. Se si verificano problemi di qualità del prodotto entro 24 mesi dalla data di ricevimento, preparare il prodotto e l'imballaggio e recarsi presso il luogo o il negozio in cui è stato acquistato per richiedere la manutenzione post-vendita. Se il prodotto è danneggiato per motivi personali, verrà addebitata una certa tariffa di manutenzione.

4. La garanzia non copre:
a) Danni meccanici causati da colpa dell'utente e difetti del prodotto causati da tali danni.
b) Danni causati da un uso improprio del prodotto.